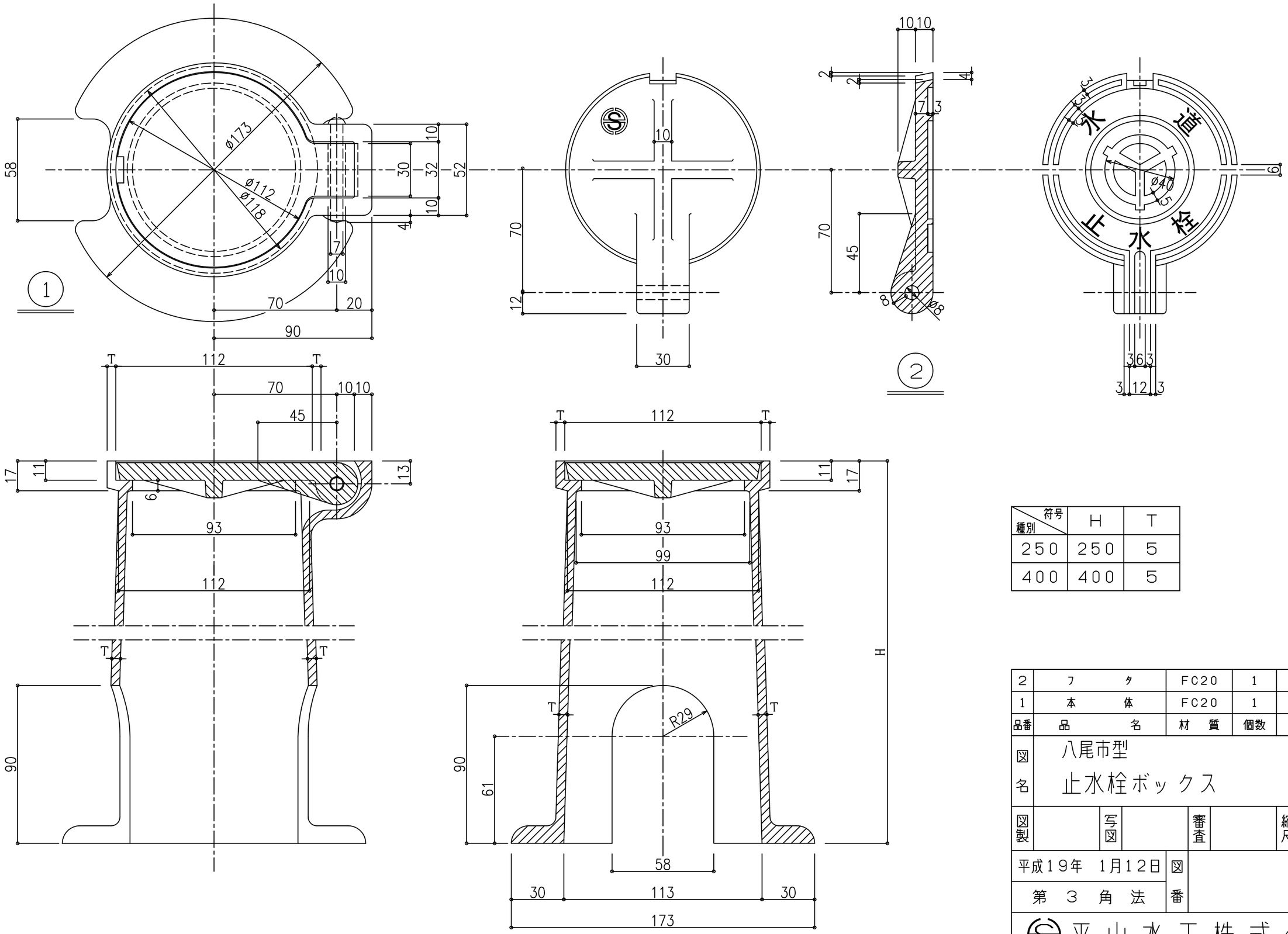

種別 \ 符号	H	T
250	250	5
400	400	5

品番	品名	材質	個数	摘要
2	フタ	FC20	1	
1	本体	FC20	1	

図名	八尾市型 止水栓ボックス						
図製		写図		審査		縮尺	1/2
平成19年 1月12日				図番			
第3角法							

平山水工株式会社