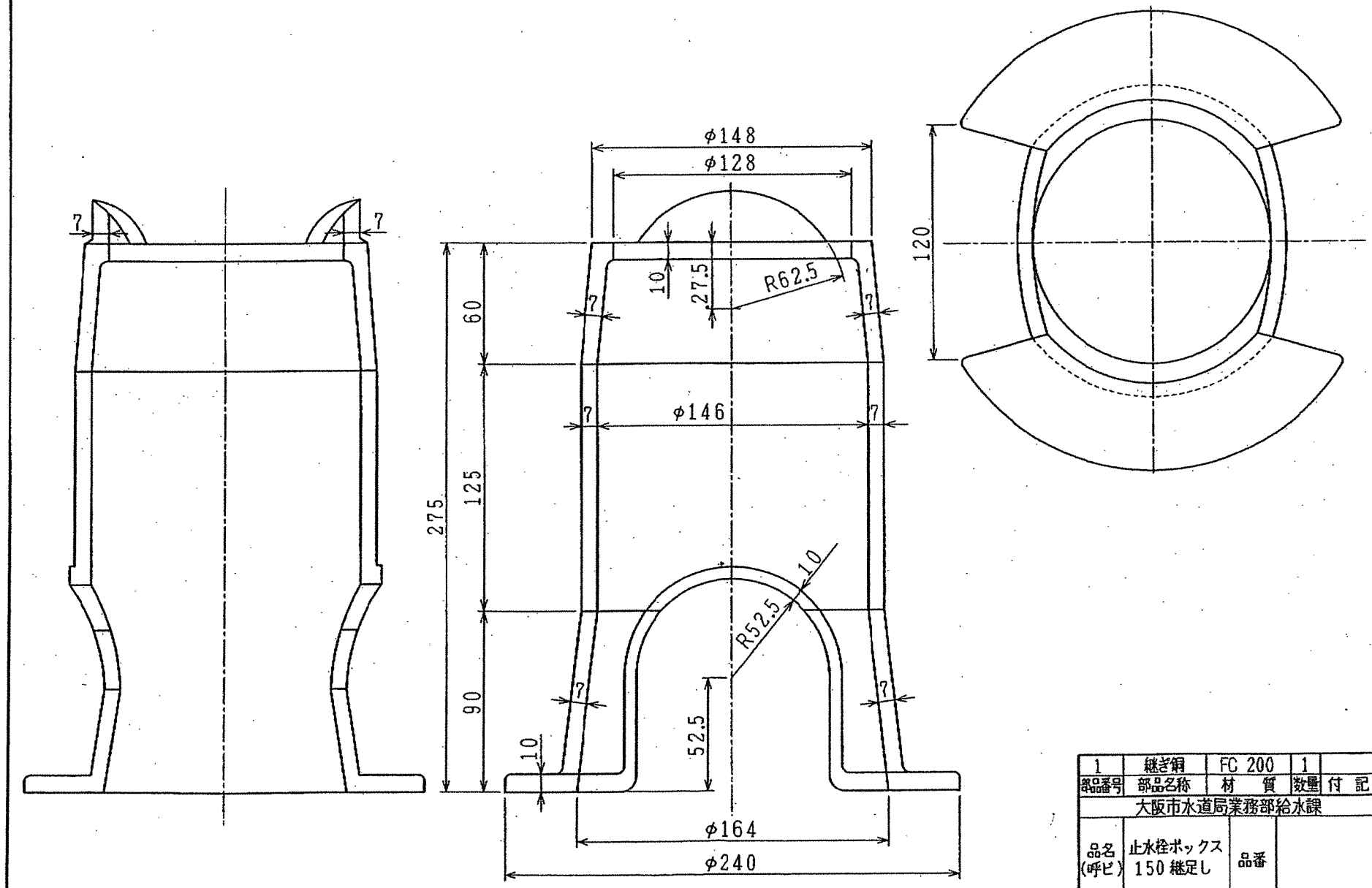

1	継ぎ鋼	FC 200	1	
部品番号	部品名称	材　質	数量	付　記
大阪市水道局業務部給水課				
品名（呼び）	止水栓ボックス 150 継足し	品番		
図番				