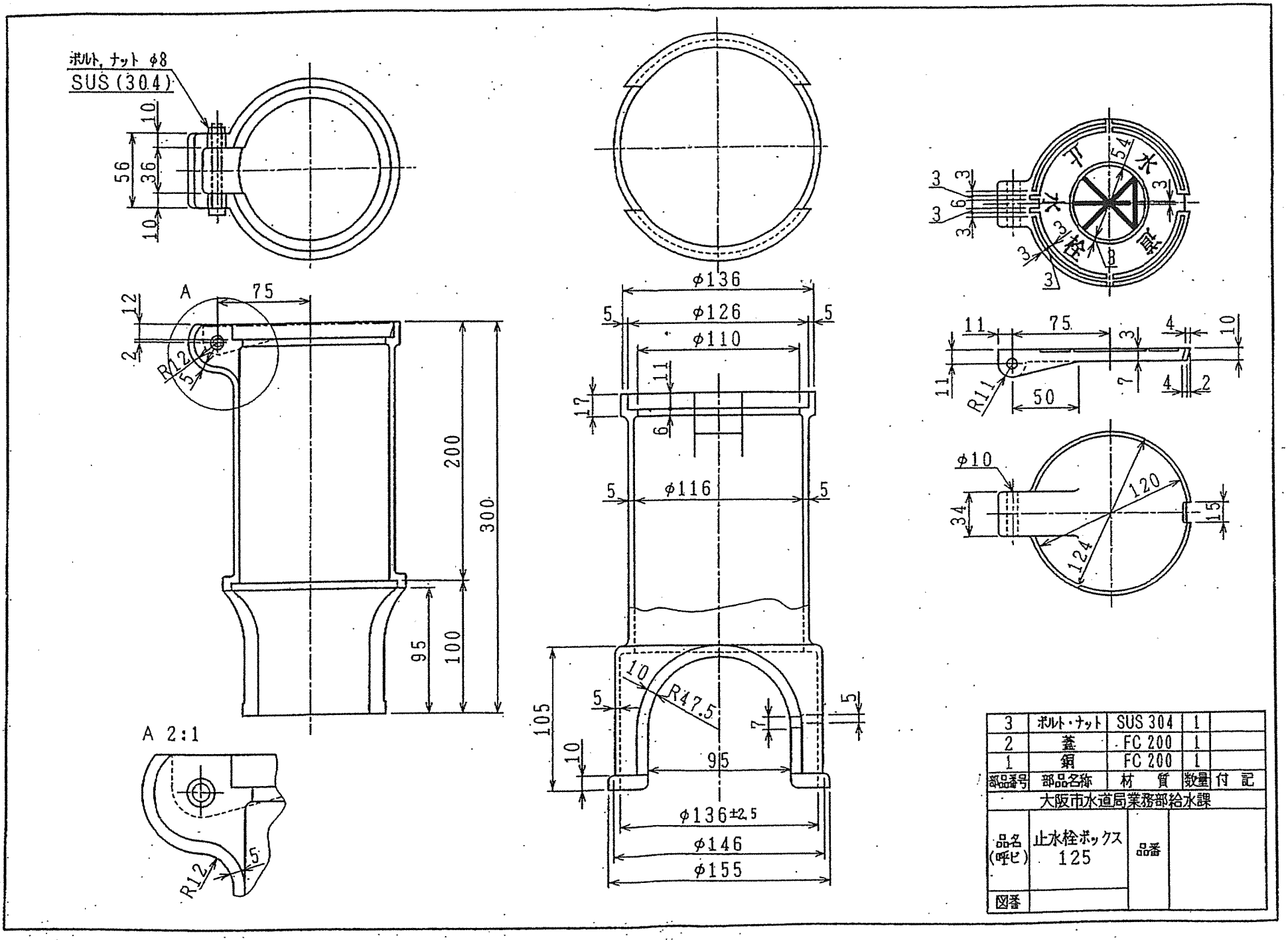

部品番号	部品名称	材質	数量	付記
3	ボルト・ナット	SUS 304	1	
2	蓋	FC 200	1	
1	銅	FC 200	1	

大阪市水道局業務部給水課

品名(呼ビ)	止水栓ボックス 125	品番	
図番			