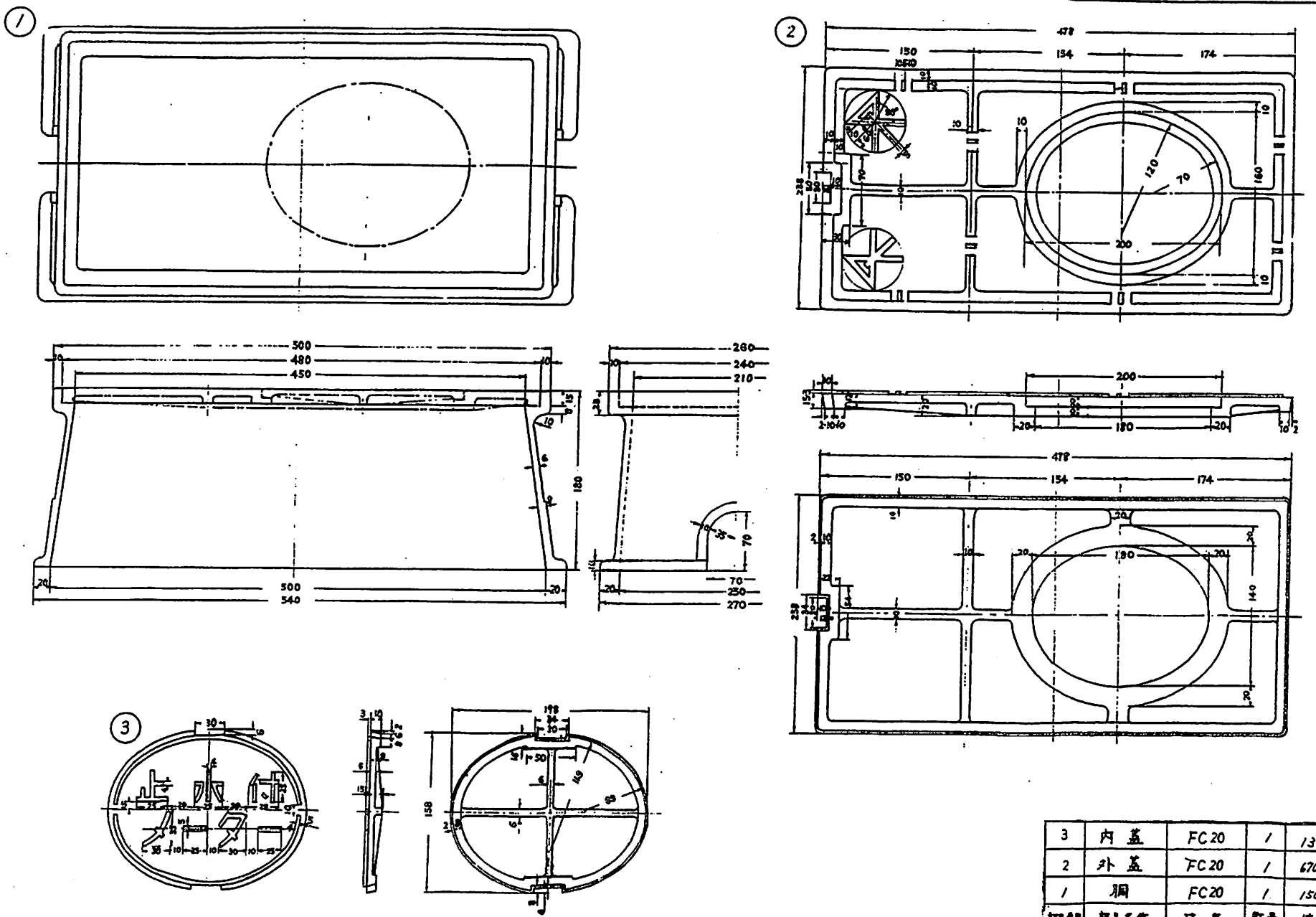

3	内蓋	FC20	1	1300gf
2	外蓋	FC20	1	6700gf
1	胴	FC20	1	15000gf
部品番号	部品名称	材質	数量	付記

大阪市水道局業務部給水課

品名(略称)	メータボックス MS2	品番	B-0302
図番	B-7		