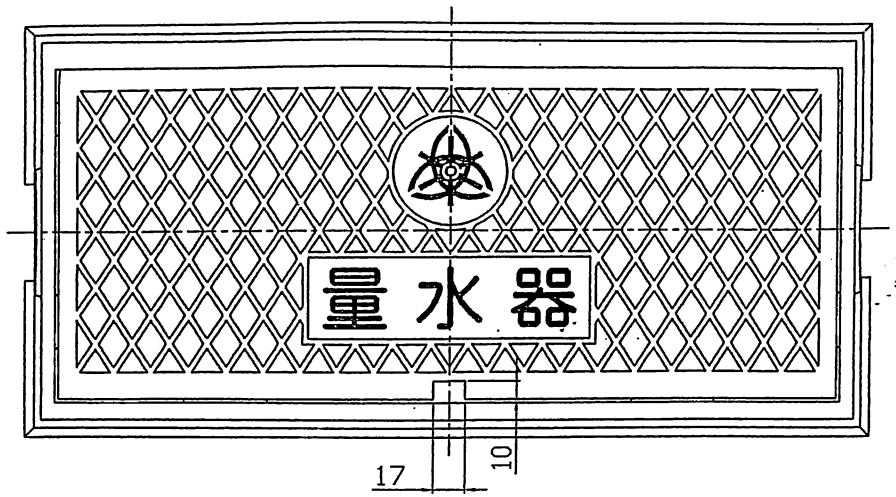

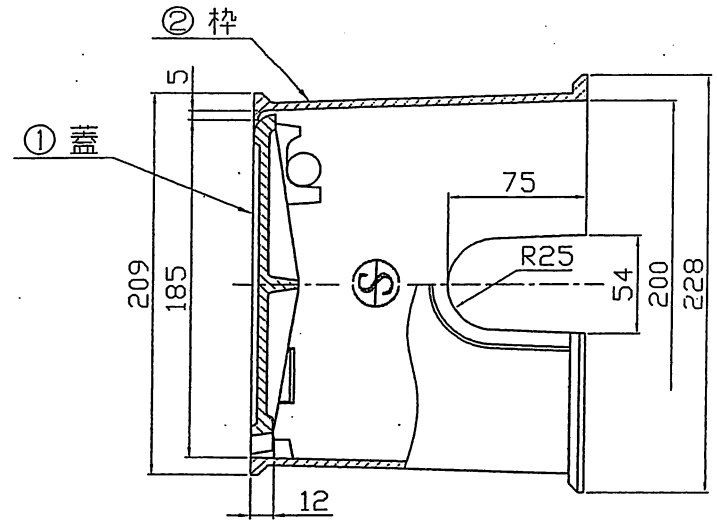

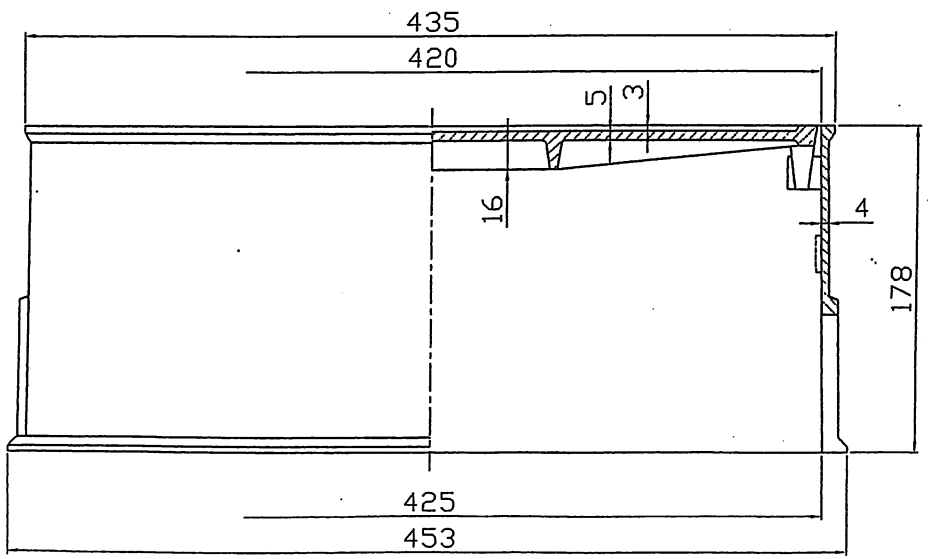

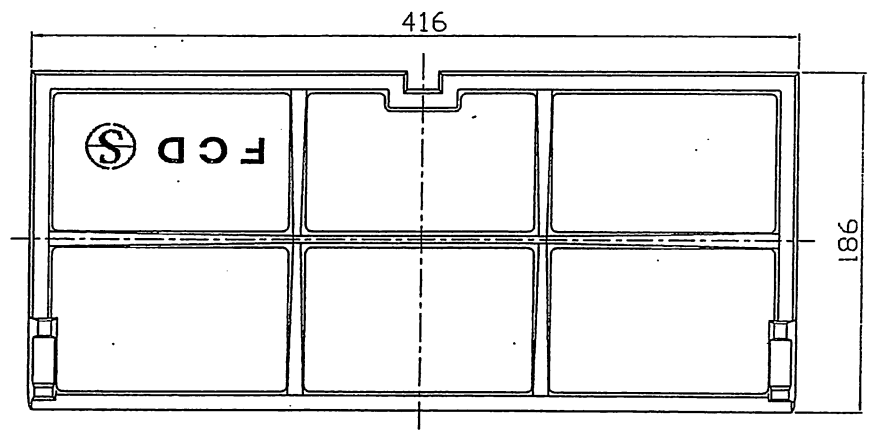

蓋裏面図

	枠	FC200	1	
	蓋	FCD500	1	
	品　名	材 質	個数	摘要

図名	量水器ボックス 20m/m						
図製	通堂	写図		審査		縮尺	1/3
平成22年11月01日 第3角法				図番	MB−20A		
平山水工株式会社							